WE MAKE INNOVATION

soga energyteam

soga® sincro® Agro Watt sogaenergies CMZ

GROUP PROFILE

Italian Group, Italian Quality

soga energyteam

1966 2016
50 years of passion and innovation

WE MAKE INNOVATION		4
50 ANNI DI STORIA E DI PASSIONE	| *50 YEARS OF HISTORY AND PASSION*	6
VISION, MISSION, VALORI	| *VISION, MISSION, VALUES*	10
MARCHI E AZIENDE	| *BRANDS AND COMPANIES*	12
PROGETTI SPECIALI	| *SPECIAL PROJECTS*	14
QUALITÀ E CERTIFICAZIONI	| *QUALITY & CERTIFICATIONS*	17
PRODOTTI E APPLICAZIONI	| *PRODUCTS AND APPLICATIONS*	21
100% PRODUZIONE EUROPEA	| *100% MADE IN EUROPE*	29
PRESENZA INTERNAZIONALE	| *INTERNATIONAL PRESENCE*	30

SOLUZIONI STANDARD ED EXTRA-ORDINARIE, PER OGNI APPLICAZIONE. DAL 1966

Ogni grande storia imprenditoriale è un'avventura straordinaria. Quella del Soga Energy Team inizia nel 1966 nel Nord Est d'Italia con la fondazione del primo nucleo dell'azienda da parte di Lino Soga, un giovane di 19 anni con un sogno: diventare **un punto di riferimento nel settore delle macchine elettriche rotanti**.

Oggi, dopo mezzo secolo e guidato dalla seconda generazione della sua famiglia, Soga Energy Team è un **gruppo industriale** attivo nei settori dell'***energia*** e dell'***automazione,*** specializzato nella progettazione e produzione di motori elettrici, alternatori, saldatrici e sistemi elettronici per il motion control, conosciuto in tutto il mondo, in 80 paesi, come **partner** affidabile in grado di **contribuire al successo degli OEM nei mercati e negli ambiti applicativi più vari**.

Accanto a una gamma di modelli standard a catalogo **tra le più diversificate e complete del mercato, l'offerta aziendale si estende alle esecuzioni customizzate e allo sviluppo di progetti speciali**, dedicati alla creazione di prodotti e soluzioni esclusivi a elevato indice di innovazione.

L'alto grado di internalizzazione delle fasi di lavoro è supportato dall'utilizzo di impianti produttivi e metodologie produttive all'avanguardia (Lean), per una grande **flessibilità** e il **pieno controllo in tempo reale dell'intero processo di fabbricazione**.

Instaurando **relazioni solide con i clienti** che mettono al primo posto le persone, l'ascolto e la collaborazione, e con tanta, tantissima passione, quell'avventura cominciata cinquant'anni fa continua giorno dopo giorno, grazie a ognuno dei nostri clienti e a noi tutti. Persone che, oggi come ieri, creano innovazione.

5 Marchi commerciali
Commercial brands

7 Stabilimenti, con prevalenza di impianti automatizzati
Production sites, with extensive use of automatized equipment

57 Più di mezzo secolo di esperienza nella realizzazione di macchine elettriche rotanti
More than half a century of experience in the production of rotating electric machines

86 Presenza commerciale in 86 paesi
We have customers in 86 countries

360 Collaboratori
Collaborators

850 Oltre 850 modelli (motori e alternatori). Una gamma tra le più vaste al mondo
Over 850 models (motors and alternators). One of the widest ranges in the world

38.000 Unità in termini di capacità produttiva annua (motori brushless, hardware e software elettronici)
Units as yearly production capacity (BL motors, electronic HW & SW)

250.000 Unità in termini di capacità produttiva annua (motori elettrici e alternatori)
Units as yearly production capacity (motors and alternators)

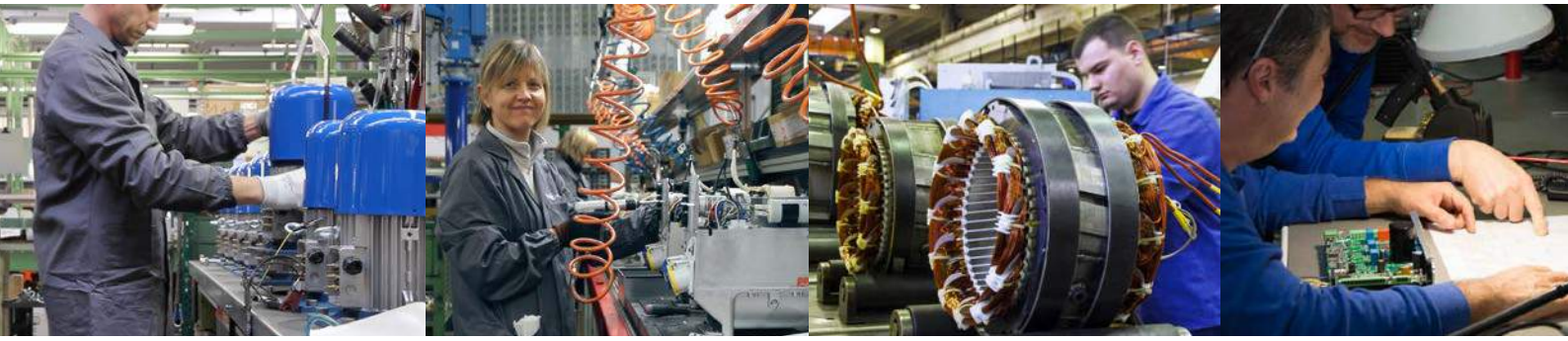

STANDARD AND EXTRA-ORDINARY SOLUTIONS, FOR ANY APPLICATION. SINCE 1966

*Every great business story embraces within it an extraordinary adventure. The one of Soga Energy Team began in 1966 when Lino Soga, then nineteen, founded the core of the company. He had a dream: to become a **point-of-reference in the rotating electric machines industry**.*

*Today, half a century later and led by the second generation of his family, Soga Energy Team is an **industrial group** operating in **energy** and **automation**, specialized in the design and manufacturing of electric motors, alternators, welders, and electronic systems for motion control, recognized in 80 countries worldwide as reliable **partner boosting the success of OEMs in many different markets and applications**.*

***Besides one of the most complete and diversified range of standard models on the whole market, our offering extends to customized executions and the development of special projects**, for creating exclusive products and solutions with a high innovative content.*

*The high level of insourcing of the production phases is supported by the use of highly-automatized equipment and advanced methods (Lean), to ensure optimum **flexibility** and **full control over the entire manufacturing process**.*

*Setting up **strong relationships with our customers** committed to people, their listening and cooperation, as well as with a great, driving passion, that adventure started back 50 years ago continues on a daily basis, thanks to each of our customers and all of us. People today who, like those yesterday, make innovation.*

50 ANNI DI STORIA E DI PASSIONE

La nostra storia imprenditoriale è un'avventura che continua da 50 anni.

L'avventura di un'azienda e di una famiglia italiana fatta di tappe raggiunte giorno per giorno decretando grandi successi anno dopo anno, condividendo idee, progetti, sfide e soddisfazioni, con passione senza fine e impegno costante.

Era il 1966 quando Lino Soga all'età di 19 anni fondò il primo nucleo aziendale guidato da un sogno: diventare un riferimento nel settore delle macchine elettriche rotanti.

Oggi, sotto la guida del figlio Enrico Soga in qualità di amministratore delegato del Gruppo, continuiamo a mettere in campo know-how e passione nello sviluppo di soluzioni tecniche innovative, destinate a fare la differenza all'interno del nostro settore e nei settori dei nostri clienti.

MILESTONES

CORPORATE		PRODUCTS
23 marzo 1966: Lino Soga, all'età di 19 anni, fonda la propria ditta individuale a Montecchio Maggiore (VI) ***23 March 1966:*** *Lino Soga, at the age of 19, starts his own business in Montecchio Maggiore (VI), Italy*	**1966**	Produzione manuale di avvolgimenti per piccoli rotori per motori in corrente continua (trombe elettropneumatiche) *Manual production of windings for small rotors for DC motors (electropneumatic horns)*
	1972	Produzione dei primi **motori elettrici speciali** *Production of the first **special electric motors***
Fondazione di CMZ come studio tecnico di progettazione per sistemi a microprocessore ***Foundation of CMZ*** *as a technical design office for microprocessor systems*	**1976**	
	1984	Progettazione del **primo prodotto standard CMZ** *Development of **CMZ first standard product***
Acquisizione di **SINCRO S.r.l.** a Cereda di Cornedo (VI), originariamente fondata nel **1986** *Acquisition of **SINCRO S.r.l.** in Cereda di Cornedo (VI), originally founded in **1986***	**1989**	**Primi alternatori** per gruppi elettrogeni portatili ***First alternators*** *for portable gen-sets*
	1992	CMZ diventa **Laboratorio di Ricerca** *CMZ becames a **Research Laboratory***
	1993	**Prima libreria software** e introduzione del protocollo **CAN** bus (poi affiancato da EtherCAT) ***First software library*** *and introduction of the **CAN** bus field bus for its systems (later accompanied by EtherCAT)*
Rete di vendita internazionale CMZ *CMZ international sale network*	**1996**	
SOGA GROUP: nuova denominazione per le aziende del gruppo *new naming for all the companies*	**1999**	
	2000	**FERROVIARIO:** motori elettrici ad elevata customizzazione per installazioni a bordo su treni ad alta velocità ***RAILWAY:*** *special electric motors for on-board installation on high speed trains*
Nuova sede CMZ, potenziamento della R&S e dei reparti produttivi ***CMZ's new headquarter****, enlargement of R&D and production depts*	**2001**	**AGROWATT:** Primi generatori a cardano *First pto generators*
Dall'acquisizione della divisione power del gruppo KONČAR viene fondata **SINCRO d.o.o.** a Rijeka (Croazia) *In Rijeka (Croatia) **SINCRO d.o.o.** is established (from the acquisition of KONČAR Group power division)*	**2002**	**Alternatori industriali** 4 poli ***Industrial*** *4 pole **alternators***

50 YEARS OF HISTORY AND PASSION

Our entrepreneurial story is an adventure keeping on from 50 years.

The adventure of an Italian company, and a family, made of daily steps decreeing great milestones year after year, by sharing ideas, projects, challenges and satisfactions, with driven passion and deep-seated commitment.

It was 1966 when Lino Soga at the age of nineteen founded the first core. He had a great dream: to become a point-of-reference in the rotating electric machines industry.

Today, with his son Enrico Soga as the CEO of our Group, we go on bringing know-how and expertise in the development of innovative technical solutions, designed to make a difference in our sector as well as in our clients' ones.

CORPORATE		PRODUCTS
	2004	Entrata definitiva di CMZ nel settore azionamenti e motori brushless. Adozione standard **IEC61131**. **Primo controllore** (processore PowerPC) *CMZ definitively enters into the brushless drives and motors industry.* ***IEC61131*** *standard.* ***First controller*** *(PowerPC processor)*
	2006	Serie **ISD** (integrated stepless drives & motors) *Series* ***ISD*** *(integrated stepless drives & motors)*
SOGA ENERGY TEAM: ridenominazione del "Soga Group" *new naming of the "Soga Group"*	**2008**	**SOGAENERGIES:** divisione progetti speciali per l'energia *division for energy special projects* **PMG:** primi generatori a magneti permanenti *first permanent magnet generators*
Fusione: nuova denominazione **SOGA S.p.A.** per l'azienda capogruppo. Enrico Soga è il nuovo amministratore delegato ***Merging:*** *new naming* ***SOGA S.p.A.*** *for the headquarter. Enrico Soga is the new CEO*	**2010**	**EV:** produzione seriale di alternatori a magneti permanenti per turbine eoliche *serial production of permanent magnet generators for wind turbines* Controllori **FCT200** e **FCT300**, master **CANopen** ed **EtherCAT** *Master controllers* ***FCT200*** *and* ***FCT300****, in* ***CANopen*** *and* ***EtherCAT***
	2012	Serie **IBD** (motori brushless con azionamento integrato *Series* ***IBD*** *(integrated brushless drive motors)*
	2014	Software e librerie applicative: introdotto **CODESYS** come ambiente di sviluppo accanto al consolidato **4CONTROL** *Software and applications libraries: introduction of* ***CODESYS*** *as a development environment alongside the consolidated* ***4CONTROL***
	2015	**NEAR BY**, drive IP65 per motori lineari e rotativi brushless. **IBD flangia 60**: motore compatto e super efficiente ***NEAR BY****, drive IP65 for rotary and linear brushless motors.* ***IBD flange 60****: compact and high efficient motor*
50° Anniversario dalla fondazione ***50th Anniversary*** *from the foundation*	**2016**	
CMZ diventa parte del SOGA ENERGY TEAM ***CMZ*** *joins the SOGA ENERGY TEAM*	**2017**	
Veneta Press diventa parte del SOGA ENERGY TEAM ***Veneta Press*** *joins the SOGA ENERGY TEAM*	**2023**	

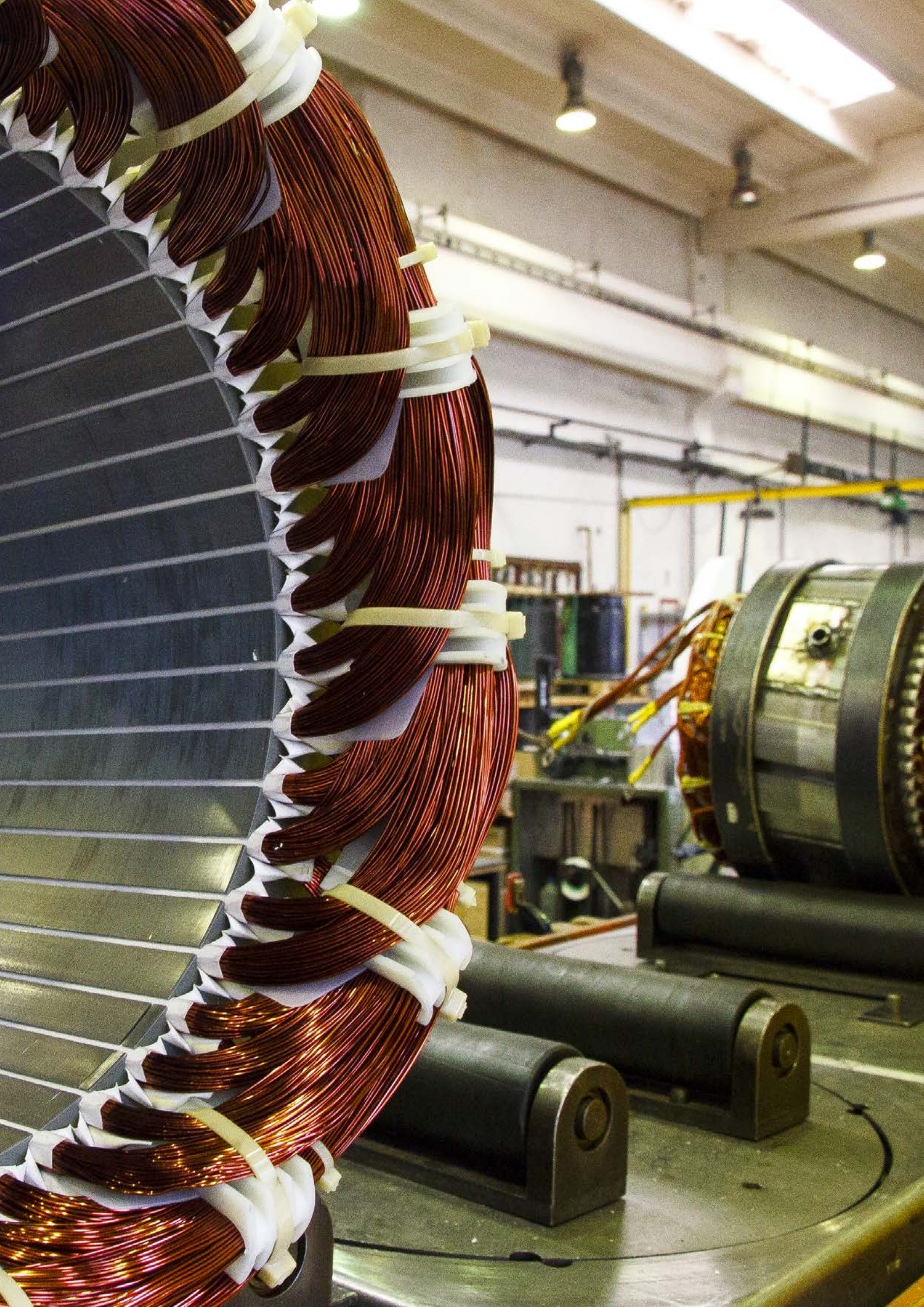

VISION

Essere un leader tecnologico nei settori dell'*energia* e dell'*automazione*, in grado di ideare, realizzare e proporre soluzioni tecniche innovative che aumentano la competitività, l'efficienza e la produttività dei nostri clienti, per acquisire la leadership in particolari settori in tutto il mondo.

MISSION

PRODOTTO *CORE*
Player di riferimento nel mercato delle macchine elettriche rotanti e dei sistemi elettronici per il motion control, in grado di fornire prodotti di qualità al giusto prezzo di mercato con un servizio veloce e ampiezza di gamma.

PROGETTI DI SVILUPPO
Gruppo partner ideale in grado di studiare, proporre e realizzare motori elettrici, alternatori, saldatrici rotanti, sistemi elettronici hardware e software, con soluzioni tecnologiche ad alto contenuto di innovazione e qualità.

VALORI

INNOVAZIONE
Miglioriamo continuamente i nostri prodotti e processi al fine di trovare soluzioni differenti e innovative.

ASCOLTO
Ascoltiamo con attenzione e interesse tutte le proposte di collaboratori, clienti e fornitori per crescere come persone e come azienda.

RISPETTO
Abbiamo rispetto delle persone, del loro lavoro, dei ruoli assegnati e delle regole che ci siamo dati.

COLLABORAZIONE
Crediamo nella collaborazione e nel lavoro di gruppo come mezzo per raggiungere gli obiettivi comuni.

PASSIONE
Mettiamo cuore ed entusiasmo in tutto quello che facciamo perché amiamo il nostro lavoro e vogliamo farlo al meglio.

VISION

To be a technological leader in the industries of energy and automation, by developing, realizing and promoting innovative technical solutions enhancing our customers' competitiveness, efficiency and productivity, to achieve the leadership in specific sectors worldwide.

MISSION

CORE PRODUCT
Reference player in rotating electrical machines and electronic systems for motion control, able to offer quality products with the right market price, fast service and a comprehensive range.

DEVELOPMENT PROJECTS
The ideal partner group developing, realizing and promoting motors, alternators, welders, electronic hardware and software systems, as technological solutions with a high innovation and quality content.

VALUES

INNOVATION
We enhance continuously our products and processes, in aim to find innovative, different solutions.

LISTENING
We listen carefully and with interest at our collaborators', clients', suppliers' proposals, to grow as individuals and company.

RESPECT
We respect people, their job, the internal assigned roles and rules we have set.

COOPERATION
We believe in cooperation and team work as a way to reach the common goals.

PASSION
We put heart and enthusiasm in everything we do because we love our job and we want to do it in the most professional way.

MARCHI E AZIENDE
BRANDS AND COMPANIES

soga energyteam

Soga S.p.A.

COMPANIES	BRANDS	
	soga®	Motori elettrici AC *AC electric motors*
Sincro d.o.o.	sincro®	Alternatori e saldatrici AC e DC *AC and DC alternators and welders*
	Agro Watt®	Generatori PTO con attacco a cardano *PTO tractor-driven generators*
	sogaenergies	Alternatori AC per rinnovabili e progetti speciali *AC generators for renewables and special projects*
CMZ Sistemi Elettronici S.r.l.	CMZ	Sistemi elettronici per l'automazione industriale *Electronic systems for industrial automation*
Veneta Press S.p.A.	VENETA PRESS s.p.a.	Pressofusioni in alluminio *Aluminium die-casting*

SOGA 1

SINCRO

SOGA 2

CMA

CMZ

SINCRO d.o.o.

Soga S.p.A.

Plant SOGA 1
SOGA ENERGY TEAM HEADQUARTER

ITALY
Montecchio Maggiore (VI)

- Assemblaggio e collaudo motori SOGA e generatori SOGAENERGIES
- Lavorazione lamiere
- Uffici

- *SOGA motors and SOGAENERGIES generators assembly and testing*
- *Metal sheet workings*
- *Offices*

Plant SINCRO
ALTERNATORS, PTO GENERATORS, WELDERS

ITALY
Cereda di Cornedo Vicentino (VI)

- Assemblaggio e collaudo alternatori e saldatrici SINCRO (fino all'altezza d'asse 160) e generatori AGROWATT
- Uffici

- *Assembly and testing of SINCRO alternators and welders (up to frame size 160) and AGROWATT generators*
- *Offices*

Plant SOGA 2
MECHANICAL WORKINGS

ITALY
Montecchio Maggiore (VI)

- Lavorazione alluminio, ghisa e acciai speciali

- *Workings of aluminum, cast-iron and special steels*

Plant CMA
WINDINGS

ITALY
Montecchio Maggiore (VI)

- Bobinatura, collegamento, impregnazione e collaudo statori, rotori e eccitatrici

- *Coiling, connection, impregnation and testing of stators, rotors and exciters*

CMZ Sistemi Elettronici S.r.l.

ELECTRONIC SYSTEMS

ITALY
Vascon (TV)

- Progettazione e produzione di apparecchiature elettroniche (standard e custom)
- Sviluppo software per sistemi standard e dedicati

- *Engineering and manufacturing of electronic equipment (standard and custom)*
- *Software development for standard and dedicated systems*

SINCRO d.o.o.

INDUSTRIAL AND WIND ALTERNATORS

CROATIA
Škrljevo, Rijeka

- Lavorazione, assemblaggio e collaudo alternatori industriali SINCRO (altezza d'asse da 225 a 500) e generatori eolici SOGAENERGIES

- *Working, assembly and testing of SINCRO industrial alternators (big frame sizes from 225 to 500) and SOGAENERGIES wind generators*

PROGETTI SPECIALI

Il nostro profondo know-how ci consente di estendere l'offerta aziendale a **soluzioni tecniche inedite** e ai **progetti speciali**, sviluppati in collaborazione con i nostri clienti (anche in co-design) o interamente ideati dai nostri team di Ricerca e Sviluppo (R&S).

Prodotti e concept a elevato contenuto tecnico e di innovazione o con un elevatissimo grado di customizzazione, destinati a definire nuovi standard di mercato, risultato anche della dinamicità delle nostre aziende, della flessibilità dei nostri impianti produttivi e della passione di tutto il nostro staff.

Crediamo nell'innovazione come *must*.

Come CMZ, destiniamo annualmente agli investimenti in R&S il 30% delle risorse aziendali.

Siamo il partner tecnologico in grado di contribuire alla differenziazione e al successo degli OEM nei loro rispettivi settori, creando **prodotti esclusivi che superano il concetto di "componenti" divenendo veri e propri driver di innovazione**. Prodotti di eccellenza per la realizzazione di macchinari, impianti e sistemi dalle caratteristiche ineguagliabili.

SPECIAL PROJECTS

*Our deep know-how allows us to extend our offering to **new technical solutions** and **special projects**, fully conceived by our Research & Development (R&D) team or designed in close co-operation with our customers (also in co-design).*

***Products and concepts with great technical and innovation contents as well as tailor-made with the highest level of customization**, intended for setting new market standards: the result also of the dynamism of our companies, of the flexibility of our production equipment and the passion of all our staff.*

We believe in innovation as a must.

As CMZ, we invest 30% of our resources in R&D.

*We are the technology partner contributing to make OEMs successful in their own sectors, by creating **exclusive**, **state-of-the-art products exceeding the concept of "components" to become real innovation-drivers**. Products featured by excellence, to realize unrivaled machineries and systems.*

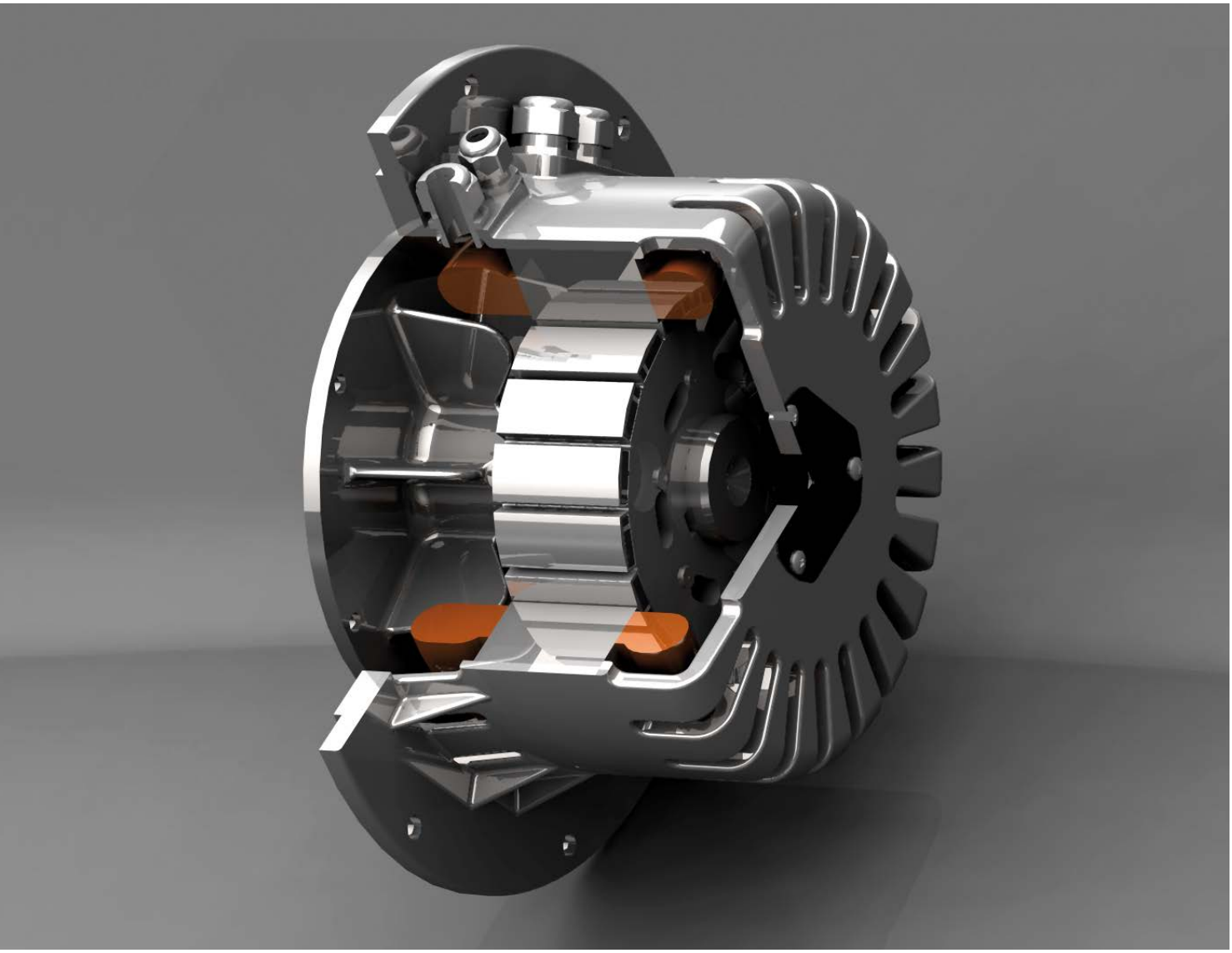

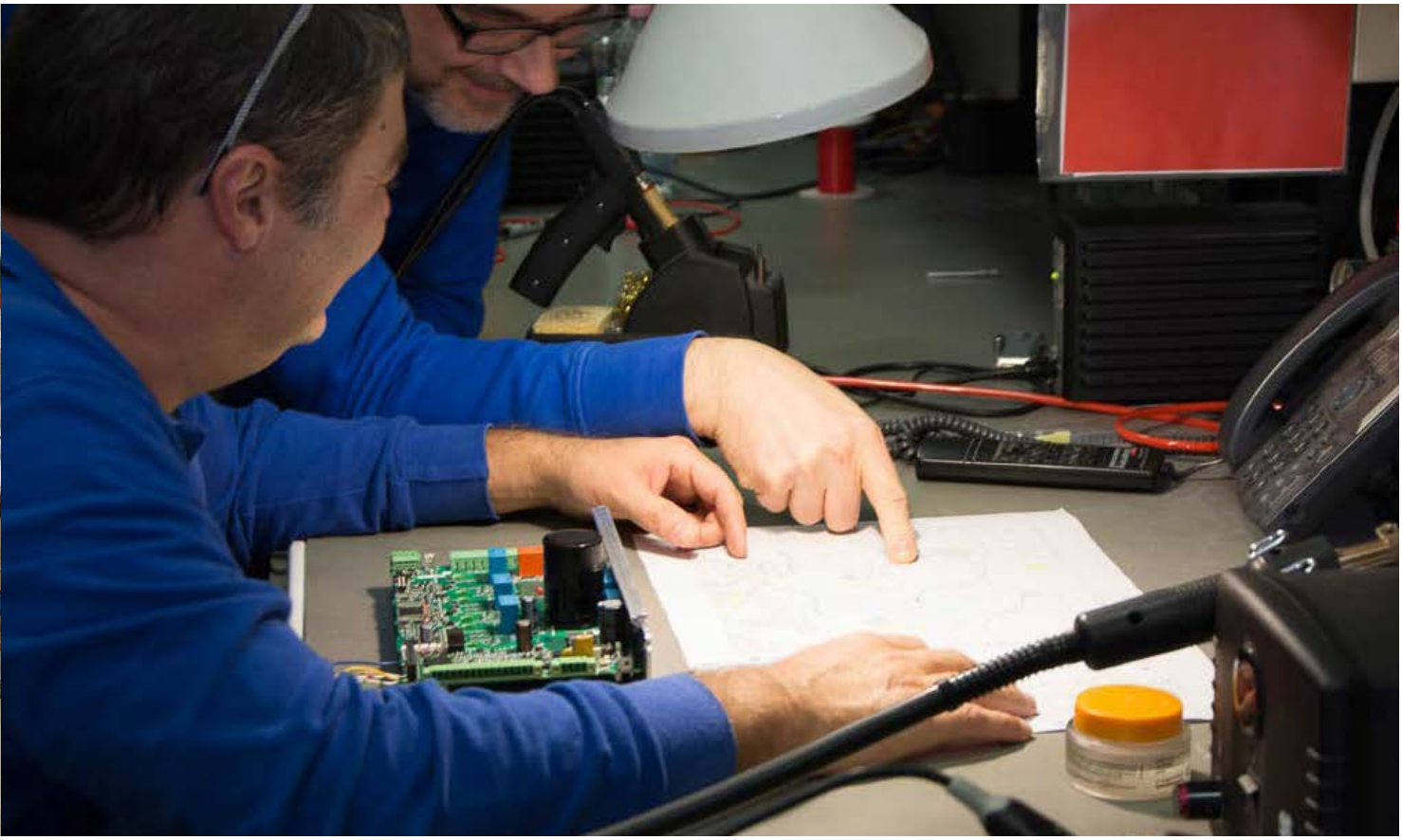

QUALITÀ E CERTIFICAZIONI

Le nostre aziende, i nostri processi e prodotti sono certificati dagli enti di accreditamento più autorevoli a livello mondiale.

Si tratta di certificazioni che confermano la nostra forte presenza in molteplici settori e mercati geografici, dando valore aggiunto alla virtuosità delle nostre practice aziendali e alla specializzazione delle nostre lavorazioni.

QUALITY & CERTIFICATIONS

Our companies, processes and products are certified by the internationally most relevant accreditation agencies.

These certifications confirm our strong presence within different industries and areas, enhancing the mastering of our business practices as well as the specialization of our workings, with added value.

COMPANIES

SOGA S.p.A.
- ISO 9001:2008 Quality Policy

SINCRO d.o.o.
- ISO 9001:2008 Quality Policy
- ISO 14001:2004 Environment Management System

PRODUCTS

MOTORS
- **CE** for Europe
- **ATEX** (zone 22)
- **ECA/ETL**
- **NF F 65-101** and **SNCF** for Railway
- **RoHs - Reach**
- **UL 1446** insulation system

ALTERNATORS
- **CE** for Europe
- **BV MARINE** Bureau Veritas
- **CSA/UL** for North America
- **RMRS** Russian Maritime Register of Shipping
- **RRR** Russian River Register
- **UL 1446** insulation system

ELECTRONIC SYSTEMS
- **CE** for Europe
- **CANopen** communication protocol
- **CODESYS** development environment
- **EtherCAT** fieldBUS protocol
- **RESEARCH LABORATORY**
- **STO** Safety Torque Off

Applicazioni alle Direttive Comunitarie
EU Directives application
RoHs, Reach

Qualifiche tecniche
Technical qualifications
CP/CIM ESF/2009 - 3464 (SNCF high-speed rail),
PSW 10399, PSW 54 00636, IMQ/CSV

WE MAKE INNOVATION

GROUP RANGE

soga energyteam

POWER

INDUSTRIAL

CONSTRUCTION

WELDING

AGRICULTURE

RENEWABLES

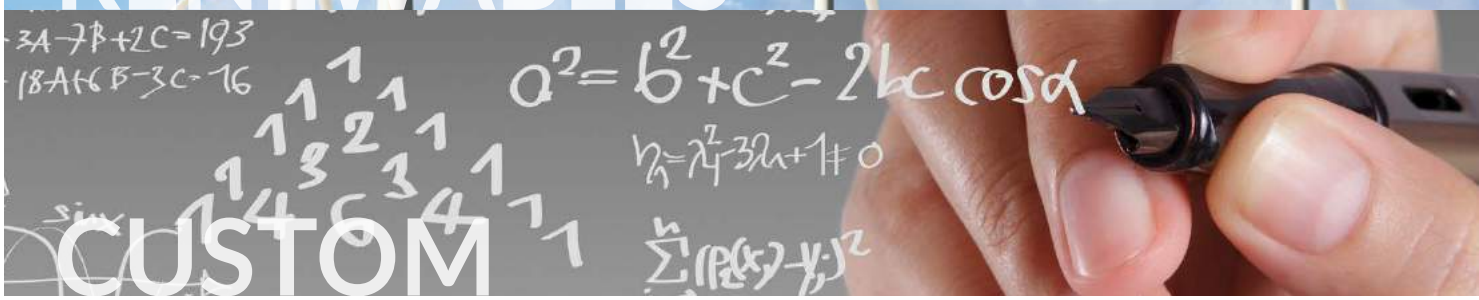
CUSTOM

PRODOTTI E APPLICAZIONI

Operiamo nei settori energia e automazione, diffondendo il miglior know-how italiano.

NEL SETTORE DELL'ENERGIA
progettiamo e produciamo una gamma vasta e diversificata di macchine elettriche rotanti**:**

• **Motori elettrici asincroni** | AC | fino a 37 kW
• **Alternatori sincroni** | AC e DC | fino a 2.600 KVA
• **Alternatori asincroni** | AC | fino a 30 kVA
• **Alternatori a magneti permanenti e ibridi** | AC | fino a 1.000 KVA
• **Generatori con attacco a cardano** | AC | fino a 93 kVA
• **Saldatrici rotanti** | AC e DC | fino a 500A

scelte da moltissimi OEM costruttori di macchinari industriali, di gruppi elettrogeni e motosaldatura grazie alla loro comprovata qualità costruttiva, all'affidabilità delle prestazioni e alla durata nel tempo.

NEL SETTORE DELL'AUTOMAZIONE
siamo leader nell'engineering di sistemi elettronici per il motion control industriale, con prodotti hardware e soluzioni software:

• **Controllori programmabili** | master CANopen e EtherCAT
• **Motori e azionamenti Brushless e Stepless** | in versione integrata e stand alone
• **Moduli I/O** | CANopen ed EtherCAT, in versione compatta e/o componibile
• **Terminali touch screen HMI**
• **Librerie software** | librerie motion e librerie applicative

disponibili a partire da una gamma completa di modelli e destinati a molteplici applicazioni industriali, scelti per il forte contenuto hi-tech e le indiscusse caratteristiche di precisione, controllo e flessibilità.

PRODUCTS AND APPLICATIONS

We operate in energy and automation, spreading Italian best know-how.

IN THE ENERGY INDUSTRY
we design and manufacture a complete and diversified range of rotating electric machines:

• ***Asynchronous electric motors*** *| AC | up to 37 kW*
• ***Synchronous alternators*** *| AC and DC | up to 2,600 kVA*
• ***Asynchronous alternato****rs | AC | up to 30 kVA*
• ***Permanent magnet and hybrid generators*** *| AC | up to 1,000 kVA*
• ***PTO tractor-driven generators*** *| AC | up to 93 kVA*
• ***Rotating welders*** *| AC and DC | up to 500A*

chosen by many OEMs of industrial equipment, generating-sets and engine driven welders, thanks to their proven constructive quality, the reliability of performances and the lasting over time.

IN THE AUTOMATION INDUSTRY
we are leaders in the engineering of electronic systems for industrial motion control, including hardware products and software solutions:

• ***Master controllers*** *| CANopen and EtherCAT*
• ***Brushless and Stepless drives & motors*** *| integrated or stand alone*
• ***I/O modules*** *| CANopen and EtherCAT, in compact and/or modular version*
• ***HMI industrial touch panels***
• ***Software libraries*** *| motion and application libraries*

provided starting from a wide range of models, for a variety of industrial applications and chosen for their high technology, precision, control and flexibility.

www.sogaenergyteam.com/brands/soga/

MOTORI ELETTRICI ASINCRONI PER ESIGENZE SPECIALI E STANDARD

Con il brand Soga® realizziamo motori IEC (inclusi IE3 e IE2), ribassati, ad albero cavo e con riduttore in **esecuzione sia standard che customizzata**, con produzione **Made in Italy**.

Partendo da una gamma con **più di 350 modelli** standard a catalogo **fino a 37 kW**, grazie alla nostra competenza e a impianti produttivi high-tech siamo in grado di intervenire in tempi brevi su tutti i componenti con customizzazioni elettriche e meccaniche, sviluppando **soluzioni inedite e "su misura" in grado di integrarsi perfettamente con le esigenze costruttive specifiche degli OEM**, realizzate secondo le specifiche indicate dai clienti o interamente progettate dal nostro ufficio tecnico.

Nelle applicazioni più varie, dal settore ferroviario agli utilizzi industriali e generici, i motori elettrici Soga® sono sinonimo di alta qualità delle lavorazioni, della componentistica e delle performance.

ASYNCHRONOUS ELECTRIC MOTORS FOR SPECIAL AND STANDARD NEEDS

*With Soga® brand we realize IEC (included IE3 and IE2), flat, hollow shaft and with gearbox motors in **standard and custom-made execution**, with **Made in Italy** production.*

*Starting from a catalogue including **over 350 standard models up to 37 kW**, supported by our expertise and highly-automatized equipment we can fastly take action on each component with electric and mechanical customizations, by developing **new "tailor-made" solutions fitting perfectly the needs of OEMs**, following the clients' specifications or fully designed by our technicians.*

In the most different applications, from the railway sector to industrial and general purposes, Soga® electric motors represent high quality in workings, components and performances.

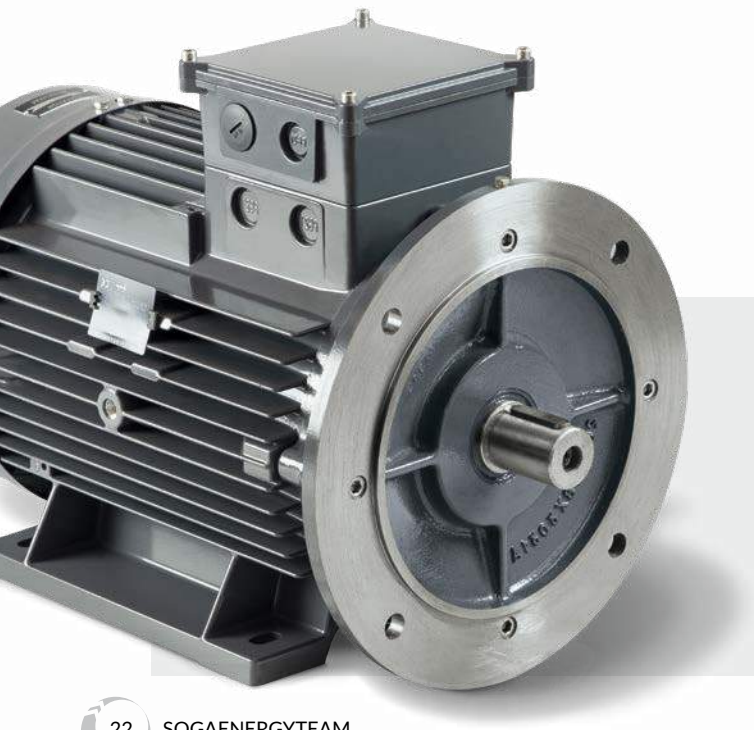

RAILWAY | CRANES |
COMPRESSORS | PUMPS |
FOOD INDUSTRY| AUTOMATION |
ELEVATORS | CUTTING MACHINES |
ASPIRATORS | CAR-WASHERS |
HYDRO-CLEANERS | SPRAYERS | VENTILATORS |

www.sogaenergyteam.com/brands/sincro/

ALTERNATORI E SALDATRICI SINCRONI

Con il brand Sincro® progettiamo e realizziamo alternatori e saldatrici rotanti AC e DC in bassa e media tensione per gruppi elettrogeni portatili, industriali e di motosaldatura, apprezzati nel mondo per la **compattezza** e la comprovata **affidabilità delle prestazioni**.

Con **oltre 260 modelli** a catalogo **fino a 2.600 kVA**, la gamma Sincro® è tra le più complete oggi disponibili nel settore power generation, con produzione **Made in Europe** (Italia e Croazia).

SYNCHRONOUS ALTERNATORS AND WELDERS

*With Sincro® brand we design and manufacture AC and DC low and medium voltage alternators and welders/generators for portable and industrial generating-sets and engine-driven welders, featured by **compactness** and proven **reliability of the performances**.*

*Including **over 260 models up to 2,600 kVA**, Sincro® range is one of the widest in the power generation industry. The production is **Made in Europe** (Italy and Croatia).*

INDUSTRIAL | CONSTRUCTION | COMMERCIAL | WELDING | TELECOM | LIGHTING | MILITARY | MARINE | OIL & GAS |

www.sogaenergyteam.com/brands/agrowatt/

GENERATORI PTO CON ATTACCO A CARDANO

Dal 2001, primi nel mercato, AgroWatt® è il nostro brand dedicato alla realizzazione di generatori sincroni con attacco a cardano IP23 e IP44, mono e trifase. **Più di 50 modelli fino a 93 kVA: la gamma più completa del mercato**.

I modelli AgroWatt® sono sviluppati per fornire energia quando e dove serve, con poche e semplici operazioni, offrendo sicurezza totale all'operatore grazie alle protezioni fornite di serie installate nel quadro elettrico di ogni generatore.

AgroWatt, libertà di energia!

PTO TRACTOR-DRIVEN GENERATORS

Since 2001, pioneering inventors of this revolutionary way to generate power, AgroWatt ® is our brand promoting synchronous p.t.o. (power take off) tractor-driven IP23 and IP44, single and three-phase generators. ***More than 50 models up to 93 kVA: the most complete range on the market****.*

AgroWatt ® models are developed to supply energy when and where needed, in just a few simple operations, providing the user with a total safety thanks to the dedicated protections always equipped on each generator's control panel.

AgroWatt, energy freedom!

AGRICULTURE |

www.sogaenergyteam.com/brands/sogaenergies/

ALTERNATORI A MAGNETI PERMANENTI, IBRIDI E SPECIALI

La divisione Sogaenergies è dedicata ai progetti speciali per **applicazioni severe** quali energie rinnovabili (turbine eoliche, idroelettriche, cogenerazione), sistemi ibridi, automotive, vigili del fuoco, protezione civile, militare, offrendo **alternatori** sincroni **a velocità variabile** con tecnologia a magneti permanenti (PMG) e ibrida fino a 1 MW, e alternatori sia sincroni che asincroni a velocità costante ad alto grado di protezione **(IP54 TEFC)** fino a 30 KVA.

In particolare, i nostri alternatori EV e i più recenti VS per turbine eoliche sono prodotti di alta gamma ad elevatissimo grado di customizzazione, con caratteristiche di assoluta rilevanza tecnologica, risultato della nostra esperienza di cinquant'anni nella progettazione di macchine elettriche rotanti. Con l'eccellenza della serie EV, oggi **Sogaenergies è il leader nel mercato eolico italiano** nella produzione di questi componenti.

PERMANENT MAGNET, HYBRID AND SPECIAL GENERATORS

*Sogaenergies division is dedicated to the energy special projects on **severe applications** such as renewables (wind, hydro, cogeneration), hybrid systems, automotive, fire brigades, rescue services, civil protection and military, by offering **variable speed** synchronous **alternators** with permanent magnet (PMG) and hybrid technology up to 1 MW, as well as constant speed alternators both synchronous and asynchronous with high protection degree **(IP54 TEFC)** up to 30 KVA.*

*Focusing on our EV and VS alternators for wind turbines, thes are high-end products featured by a strong level of customization (tailor-made), representing innovative technological solutions as the result of fifty years of expertise in the development of rotating electric machines. Through the excellence of EV series, **Sogaenergies is the leader in Italy for today's wind industry** in the production of these components.*

RENEWABLES | HYBRID | FIRE & RESCUE | MILITARY | RAILWAY | AUTOMOTIVE | VARIABLE SPEED APPLICATIONS |

CMZ SISTEMI ELETTRONICI

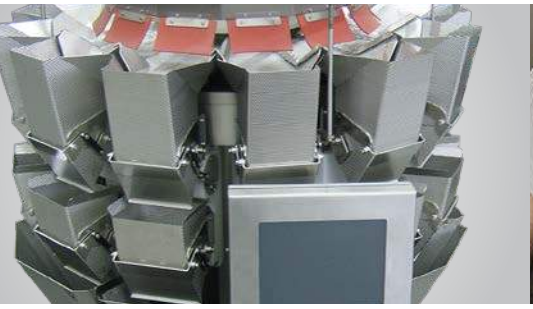

SISTEMI ELETTRONICI PER IL MOTION CONTROL

CMZ Sistemi Elettronici S.r.l. fa parte del Soga Energy Team dal 2017.

L'azienda, attiva nel settore dell'automazione industriale dal 1976, sviluppa soluzioni di motion control per i più svariati settori industriali: confezionamento, beverage, dosatura e pesatura, paper converting, stampa, tessile, lamiera, interprete ISO e molti altri.

Le attività di ingegnerizzazione e implementazione delle applicazioni si basano sull'offerta di una gamma completa di prodotti che include **controllori**, **motori** e **azionamenti** (in versione integrata e stand alone), interfacce operatore **HMI**, **moduli I/O**.

L'esperienza pluriennale maturata in ambito automation, e le lunghe collaborazioni con i clienti, hanno permesso di affinare le modalità del controllo assi, arrivando a definire librerie software specifiche per alcune applicazioni e veri e propri applicativi configurabili.

Oltre alle soluzioni standard, CMZ è certificata come **Laboratorio di Ricerca** dal 1992, con autorizzazione del Ministero Italiano per la Ricerca Scientifica, al fine di sviluppare **progetti dedicati sia software che hardware** per gli OEM.

Grande attenzione è dedicata anche alla ricerca sui BUS di campo: tutti i sistemi CMZ prevedono l'utilizzo di protocolli di comunicazione quali CANopen e EtherCAT.

Una rete internazionale di distributori è garanzia di un servizio pre e post vendita sia in Italia che all'estero.

PACKAGING | BEVERAGE | DOSING & WEIGHING | PAPER CONVERTING | PRINTING | TEXTILE | METAL SHEET | ISO INTERPRETER |

www.cmz.it

ELECTRONIC SYSTEMS FOR MOTION CONTROL

CMZ Sistemi Elettronici S.r.l is part of the Soga Energy Team since 2017.

The company, operating in the industrial automation since 1976, develops motion control solutions for the most different industries: packaging, beverage, dosing & weighing, paper converting, printing, textile, metal sheet, ISO interpreter and many more.

*The engineering activities and implementation of applications are based on the offering of a complete range of products including **controllers**, **motors** and **drives** (integrated or stand alone version), **HMI**, **I/O modules**.*

The multi-year experience gained in the automation field, and the long co-operations with the customers, have improved the axis control up to the introduction of software libraries for specific applications and authentic configurable applications.

*Besides the standard solutions, CMZ is certified as a **Research Laboratory** since 1992 authorized by the Italian Ministry for Scientific Research, to offer OEMs **software and hardware dedicated projects**.*

A great attention is also dedicated to fieldbus research, since all CMZ systems are based on communication buses such as CANopen and EtherCAT.

An international network of distributors in Italy and abroad strongly supervises the market by ensuring pre-sales and post-sales service.

soga

100% PRODUZIONE EUROPEA

Tutti i nostri prodotti sono realizzati all'interno delle nostre **6 unità produttive in Italia** (5 sedi nel Nord Italia) **e la Croazia** (fabbrica Sincro d.o.o. a Rijeka), a soli cento chilometri dal confine italiano, con una produzione Made in Europe e un'**elevata internalizzazione delle fasi produttive**.

Per questo, possiamo affermare con orgoglio di essere un **Pure European Manufacturer.**

Non delocalizziamo al di fuori dei confini europei: una scelta strategica che esprime tutto il nostro attaccamento al territorio e alle sue persone e che consente il collegamento quotidiano tra le nostre sedi, grande flessibilità, controllo in tempo reale e tracciabilità della produzione, formazione continua dei nostri operatori.

Accanto a impianti automatizzati in grado di adattarsi alle diverse esecuzioni, abbiamo deciso di ottimizzare ulteriormente i nostri processi con l'introduzione del metodo **Lean Manufacturing** con particolare riferimento agli stabilimenti dedicati alla produzione delle nostre macchine elttriche rotanti.

Un traguardo importante, grazie al quale possiamo garantire rapidità di esecuzione, la **possibilità di gestire piani concordati di produzione a kanban** con clienti e fornitori, e un'organizzazione del lavoro fluida volta a favorire il benessere e il coinvolgimento dei nostri collaboratori.

Poiché crediamo nel miglioramento continuo, destiniamo una parte rilevante delle nostre risorse a **piani programmati di acquisto di nuove tecnologie**: macchinari e strumentazioni high-tech, software aziendali, sistemi O.E.E. di monitoraggio dell'efficienza.

Oggi e sempre, investiamo nel futuro.

100% MADE IN EUROPE

*We realize all our products in our **6 production sites** spread throughout **Italy** (5 plants in the Italian Northeast) and neighboring **Croatia** (factory Sincro d.o.o. in Rijeka), at just 100 Kms from the Italian border, with a are Made in Europe production and a **high level of insourcing of manufacturing phases**.*

*This is why we can proudly say we are a **Pure European Manufacturer.***

***We do not delocalize out of Europe**: a strategic choice reflecting our commitment to our home territory and its people, to ensure the daily contact between our sites, optimum flexibility, full real-time control on all production cycles, a continuos training for our collaborators.*

*Besides the use of highly-automatized equipment adapting to different executions, we have decided to further optimize our processes through the introduction in our plants of the **Lean Manufacturing** approach, with particulr regards to the plants dedicated to the production of our rotating electrical machines.*

*An important milestone which allows us to guarantee fast executions, the **option of kanban plans** with clients and suppliers, and a flowing work organization promoting wellness and involvement of our collaborators.*

*As we believe in continuous improvement, we invest heavily on **purchasing plans of new technologies**: high-tech equipment, softwares, O.E.E. production and efficiency monitoring systems.*

Today and always, we invest on the future.

PRESENZA INTERNAZIONALE

I nostri prodotti sono conosciuti nel mondo grazie alla nostra strategia commerciale multi-brand, a una rete distributiva organizzata ed efficiente e ai nostri centri di assistenza.

STRATEGIA MULTI-BRAND
Perseguiamo un'attenta strategia di branding allo scopo di promuovere i nostri marchi in settori diversi e presso il più ampio numero possibile di costruttori a livello globale, utilizzando strumenti di comunicazione aggiornati.

I nostri **cataloghi** descrivono le caratteristiche dei prodotti con un focus sugli ambiti applicativi.
Sui nostri siti web (**www.sogaenergyteam.com** nella sezione "download" e **www.cmz.it** nella sezione "prodotti"), in pochi click è possibile identificare con precisione i modelli che, all'interno della nostra gamma, risultano idonei alle esigenze costruttive specifiche di ogni OEM.

Le nostre **newsletter**, inviate periodicamente e suddivise per brand, informano i nostri clienti sugli aggiornamenti di prodotto e le novità aziendali.

RETE COMMERCIALE
I nostri distributori sono presenti in ogni continente. Si tratta di società di rilievo all'interno dei propri paesi, scelte per la loro competenza, la presenza sul territorio e l'etica comportamentale.

CENTRI DI ASSISTENZA (SSC)
I nostri centri di assistenza sono attentamente selezionati in Italia e all'estero e si rivolgono sia ai piccoli business che agli utilizzatori finali, offrendo assistenza sull'utilizzo e sulla manutenzione dei nostri prodotti, con un servizio locale veloce e qualificato.

INTERNATIONAL PRESENCE

Soga Energy Team products are known through out the world thanks to our multi-brand business strategy, an organized and efficient sales nework and our service centers.

MULTI-BRAND STRATEGY
We pursue a careful branding strategy in aim to promote our brands in many sectors and to the largest number of manufacturers globally, aimed by up to date communication supports.

*Our **catalogues** describe the products by focusing on applications.*

*On our web sites (**www.sogaenergyteam.com** section "download" and **www.cmz.it** section "products") in a few clicks it is possible to find, within our exhaustive range, the appropriate models fitting the specific constructive needs of each OEM.*

*We periodically send clients our **newsletters** by brand, informing about products updates and company news.*

SALES NETWORK
We have distributors in each continent: relevant companies in their countries, standing out for competence, presence on the area and behavioral ethics.

SERVICE CENTERS
Our service centers are carefully selected in Italy and worldwide and are directed both to small businesses and end users, by offering assistance on the use and maintenance of our products, through a fast and qualified local service.

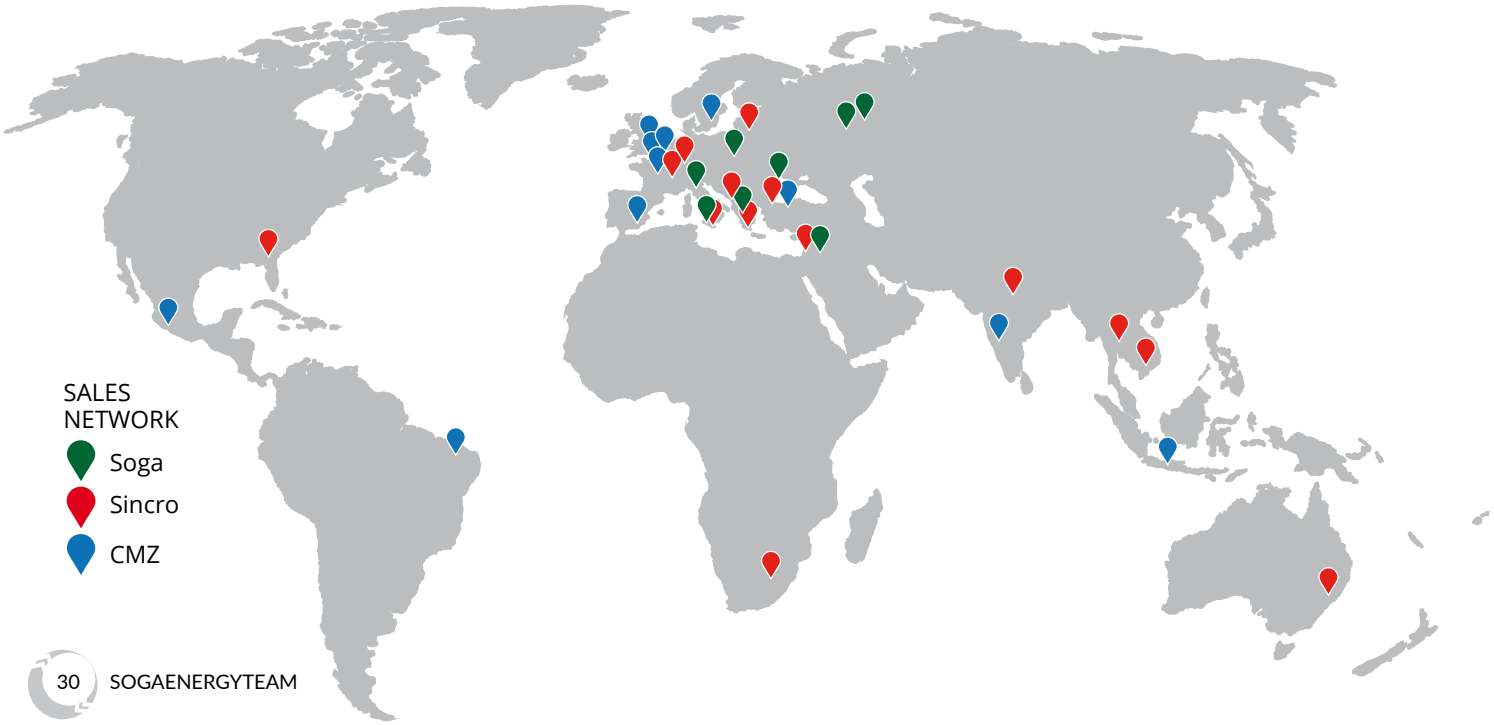

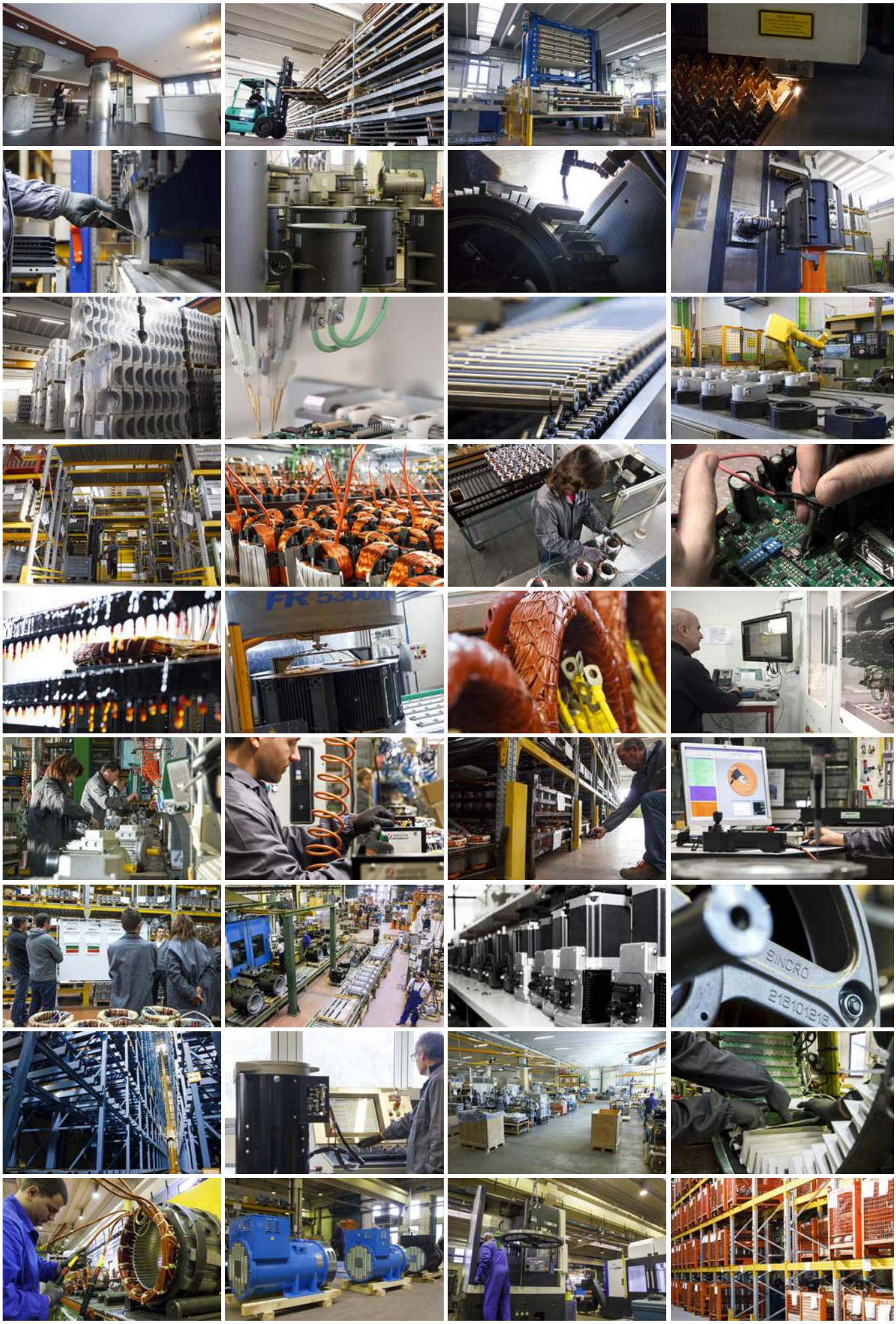

Soga si riserva il diritto di modificare i dati senza alcun preavviso. Soga reserves the right to change the data without prior notice.

soga® sincro® Agro Watt sogaenergies CMZ

soga energyteam

sogaenergyteam.com

studiobrand.it | fonti Fotolia

GROUP PROFILE 2017 rev 01.2023